Elément avec entailles et listes

Machines stationnaires

Scie circulaire B
Ponceuse de chant

Machines portatives

Défonceuse B
Scie à onglet
Perceuse à main
Scie sauteuse

Travaux

Etabli	**Tracer (pas de notation)**
Scie circulaire	Couper la pièce de base
Scie sauteuse	Couper l'arrondi
Ponceuse de chant	Poncer l'arrondi
Défonceuse	Fraiser la rainure
Scie à onglet	Couper les listes
Perceuse à main	Percer les listes
Etabli	Monter les listes
	Pas de ponçage
	Pas de collage

Liste de matériaux	Mat.	Pce.	Long.	Larg.	Ep.
Pièce 1	MDF	1	370	330	16
Pièce 2	MDF	1	370	370	19
Listes extérieures	HET	1	800	25	12
Listes intermédiaires	HET	1	250	25	12
Règle de guidage	MDF	1	700	120	5-8
Vis à panneaux tp		6	3.5 x 30		

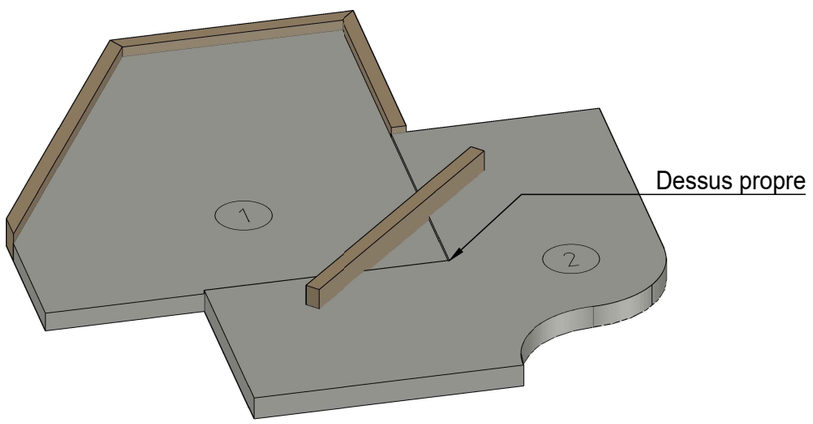

A - A

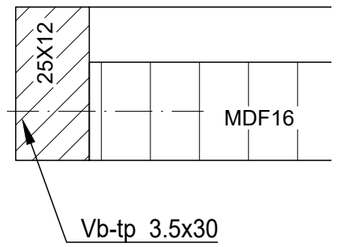

A - A

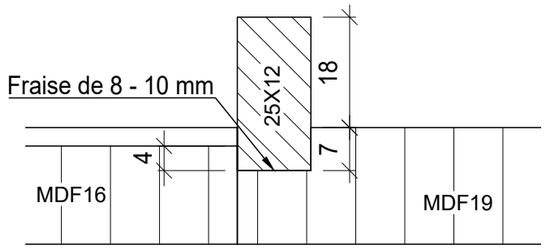

Vue de dessus

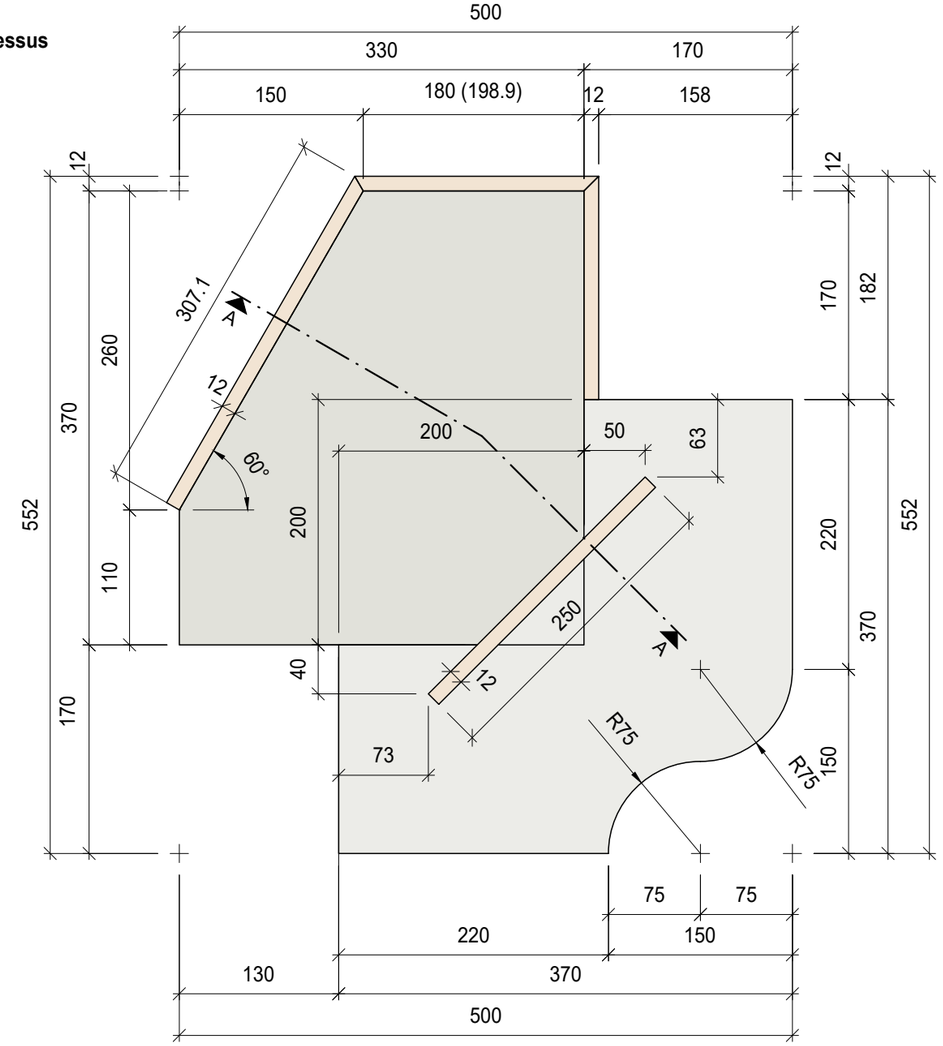

10	Travail pratique FRE C EM Travail pratique fondamental (TPF) 6e semestre VSSM / FRECEM	Tâche N°:	19R_P_10
		Echelle :	1:5 / 1:1
		Format :	420 x 297
		Date :	14.04.2019
		Dessinateur :	as oc