Travaux à la circulaire

Travaux avec les machines stationnaires

Scie circulaire A
Ponceuse de chants

Travaux avec les machines portatives

Lamello
Scie sauteuse

Travaux

Etabli	**Tracer (pas de notation)**
Scie circulaire	Coupes des pièces
Scie sauteuse	Arrondir pièce n°3
Ponceuse de chants	Nettoyer l'arrondi
Lamello	Assemblage des pièces
Etabli	Casser légerement les angles
	Pas de ponçage

Liste de matériaux	Mat.	Pce.	Long.	Larg.	Ep.
Pièce n°1	MDF	1	500	250	22
Pièce n°2	MDF	1	230	200	22
Pièce n°3	PpML	1	300	250	16
Lamello 20		6			

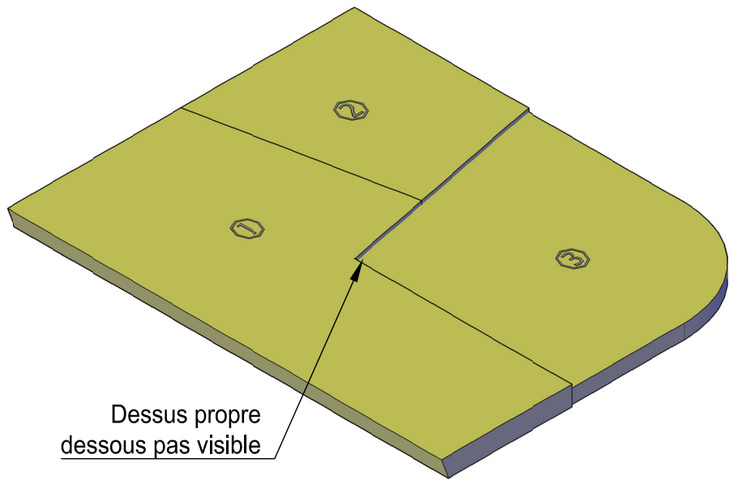

Vue B

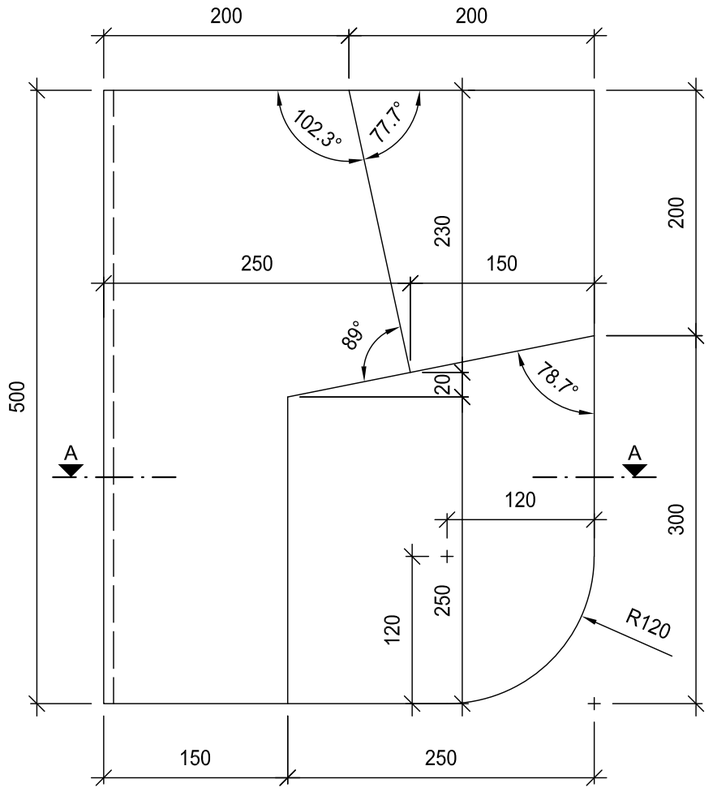

A-A

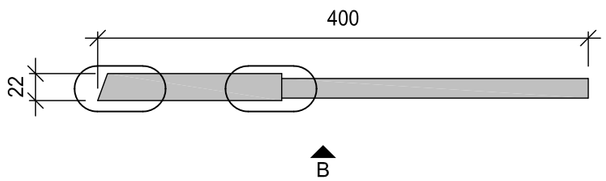

A-A

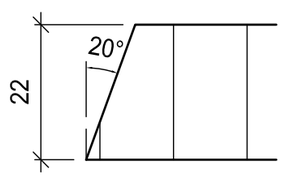

A-A

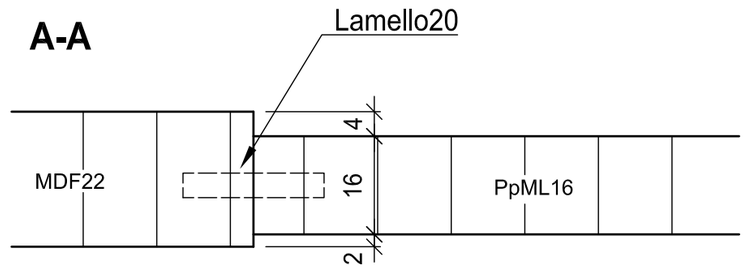

7	Travail pratique Travail pratique fondamental (TPF) 6. Semestre	Exercice N°:	16a-P.7
		Echelle:	1:10 / 1:1
		Dimension plan:	420 x 297
	FRM / VSSM	Date:	02.11.2018
		Dessiné:	ls/oc